Tausendfach bewährt:

Tonstrahler

(DGM, DPa)

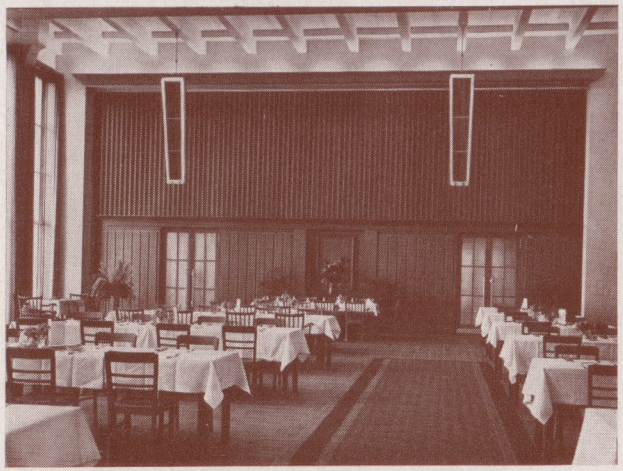

2 Tonstrahler MH (mittlere Halbgruppen) im Gästekasino des Volkswagenwerkes

ELA
MQ-MH-MV

ELA
LH-LV

Über die in den akustischen Laboratorien Telefunkens entwickelte

STRAHLERGRUPPENTECHNIK

ist in Fachzeitschriften und Tageszeitungen wiederholt berichtet worden. Interessenten erhalten gern unsere Sonderdruckschrift über diese neue Beschallungstechnik. Die durch diese Technik neu entstandenen Telefunken-Tonstrahler dienen für die Beschallung von Innenräumen. Sie ermöglichen — vor allem in sehr halligen Räumen — die Lösung von Beschallungsaufgaben, die man früher als unlösbar bezeichnen mußte. Tonstrahler haben gegenüber Einzelsystemen einen größeren Wirkungsgrad (höheres Ügm), so daß man mit geringeren Verstärkerleistungen auskommt als es bisher erforderlich war. Tonstrahler können auf die Wand aufgesetzt oder nach unseren Richtlinien auch in eine Wand versenkt eingebaut werden.

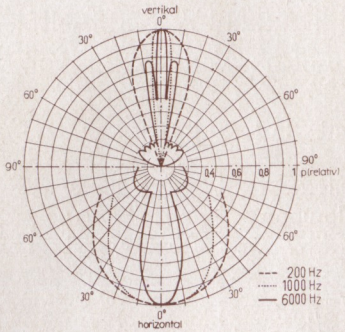

Tonstrahler MV

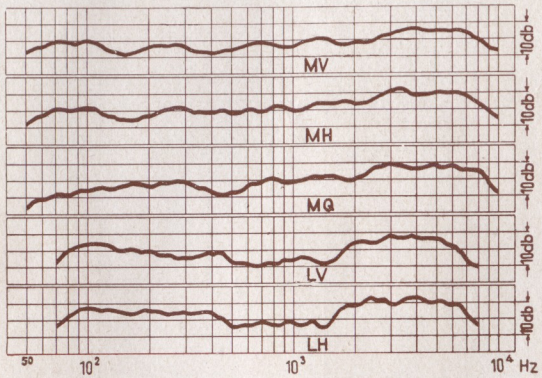

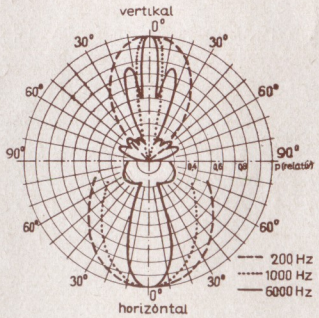

Tonstrahler MH

TELEFUNKEN

GESCHÄFTSBEREICH ELEKTROAKUSTIK

2.52. - P - Kaisser Salach

Die TELEFUNKEN-TONSTRAHLER werden listenmäßig in nachgenannten Normal-Modellen geführt. Liegen besondere raumakustische Verhältnisse vor, so werden die Tonstrahler von uns berechnet und als Sondermodelle geliefert.

Für hochwertige Musikwiedergabe:

	Mittlere Viertelgruppe ELA MQ	Mittlere Halbgruppe ELA MH	Mittlere Vollgruppe ELA MV
Bestückung	3 Systeme ELA L 8/1262	6 Systeme ELA L 8/1262	12 Systeme ELA L 8/1262
Max. Belastbarkeit	24 W	48 W	96 W
$Ugm \left[\frac{\alpha b \cdot m}{\sqrt{VA}}\right]$	35	55	80
Schallwand in mm	750 x 350	1500 x 350	3000 x 350
Tiefe in mm	180	180	180
Gewicht in kg ca.	9	18	36
Preis in DM			

Anschluß an Normverstärker 100 V (+ 42 db)									
Anpassung in Ω	530	1060	2100	270	400	800	135	200	400
Aufnahme in W	18	9	4,5	36	25	12,5	72	50	25
Anschluß an 25 W-Verstärker — 200 Ω Ausgang									
Anpassung in Ω	530	1060	2100	270	400	800	200	400	
Aufnahme in W	9	4,5	2,5	18	12,5	6	25	12,5	
Anschluß an 75 W-Verstärker — 200 Ω Ausgang									
Anpassung in Ω	1060	2100	400	800	200	400			
Aufnahme in W	14	7	36	18	75	36			

Für Anlagen, die bevorzugt der Sprachwiedergabe dienen:

	Leichte Halbgruppe ELA LH	Leichte Vollgruppe ELA LV
Bestückung	8 Systeme ELA L3/1230	16 Systeme ELA L3/1230
Max. Belastbarkeit	25 W	50 W
Mittlere Empfindlichkeit Ugm (1000 Hz)	29	42
Schallwand in mm	1500 x 350	3000 x 350
Tiefe in mm	150	150
Gewicht in kg ca.	12	24
Preis in DM		

Anschluß an Normverstärker 100 V (+ 42 db)				
Anpassung in Ω	400	800	200	400
Aufnahme in W	25	12,5	50	25
Anschluß an 25 W-Verstärker — 200 Ω Ausgang				
Anpassung in Ω	200	400	800	200	400
Aufnahme in W	25	12,5	6,5	25	12,5
Anschluß an 75 W-Verstärker — 200 Ω Ausgang				
Anpassung in Ω	800	400		
Aufnahme in W	18	36		

Verwendungshinweise:

Die mit Telefunken-Tonstrahlern ermöglichte Beschallungstechnik ist durch DGM geschützt und zum Patent angemeldet. Mit dem Bezug der Tonstrahler von Telefunken erwirbt der Käufer das Recht, diese gewerblich zu benutzen, d. h. für Übertragungen in der Öffentlichkeit einzusetzen.